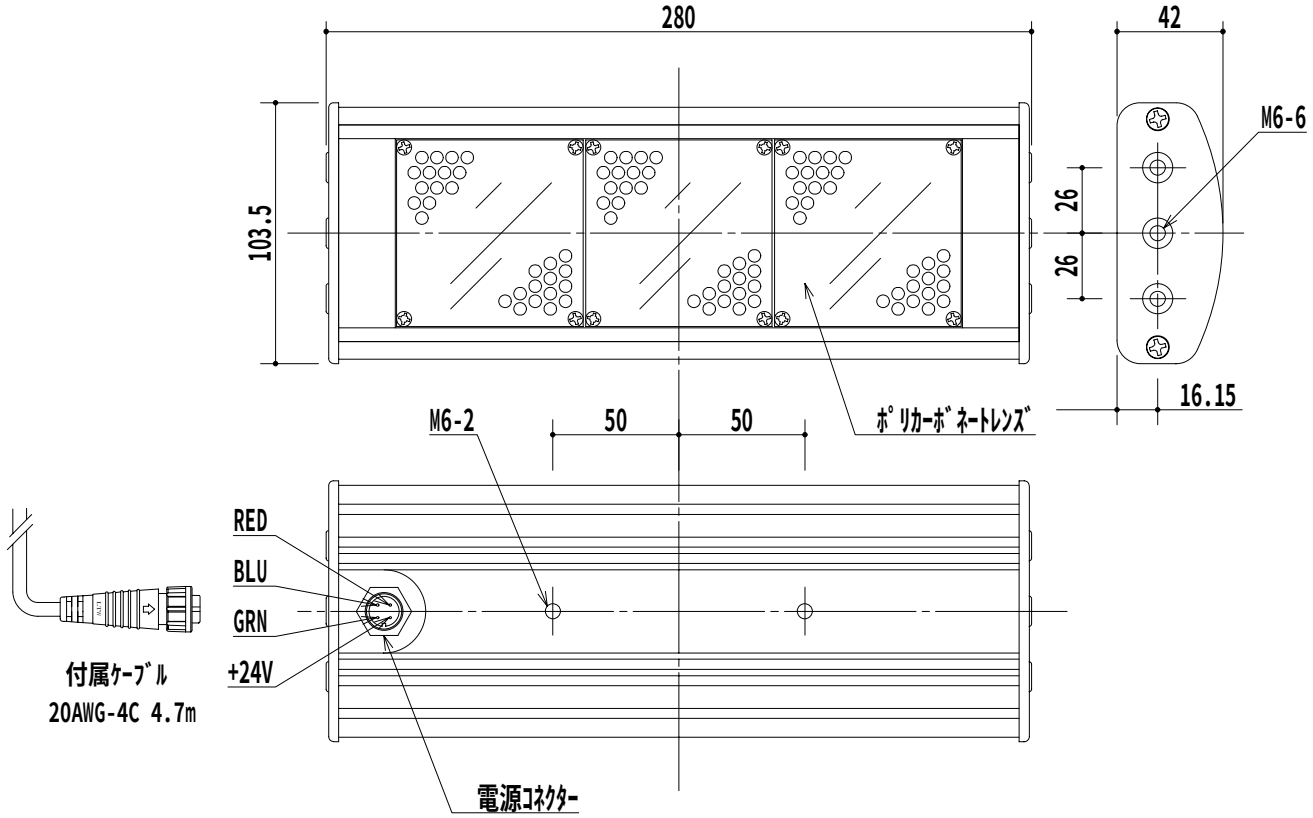

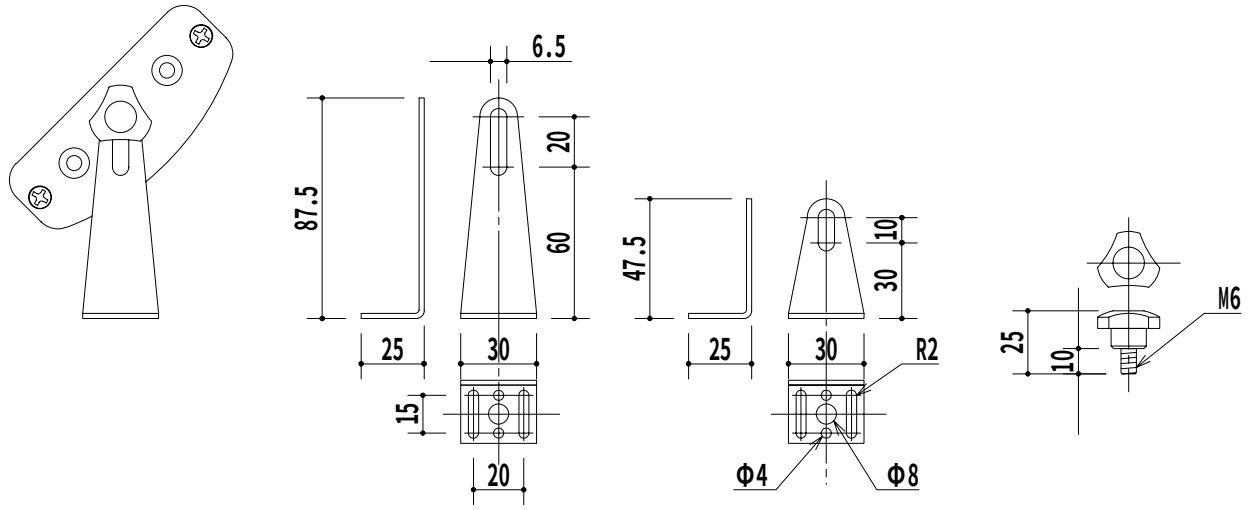

付属取付金具、ボルト　各2個

定　格	DC21～26V 36W	ﾗﾝﾌﾟ寿命	約50,000h(使用環境による)	商品名	防滴型 LEDﾌﾛｰﾄﾞﾗｲﾄ
重　量	1050g	耐久温度	-20℃～50℃		
輝　度	2400Lux/1m	制御規格	DMX512ﾄﾞﾗｲﾊﾞｰ （別売）	型　番	DL-103
LED数量	Red:135,Green:120,Blue:90	表現可能色	16,777,216色		
ﾋﾞｰﾑ角	16°(ﾉｰﾏﾙ)	防水規格	IP66	2005 1 31	S=1/3